Prof. Arq. Emilio J. Walder S.
Reg. M.O.P.C. 1269

SS.HH TIPO 4.40 X 6.15 CON TECHO DE CHAPAS CON NUCLEO DE ISOPOR

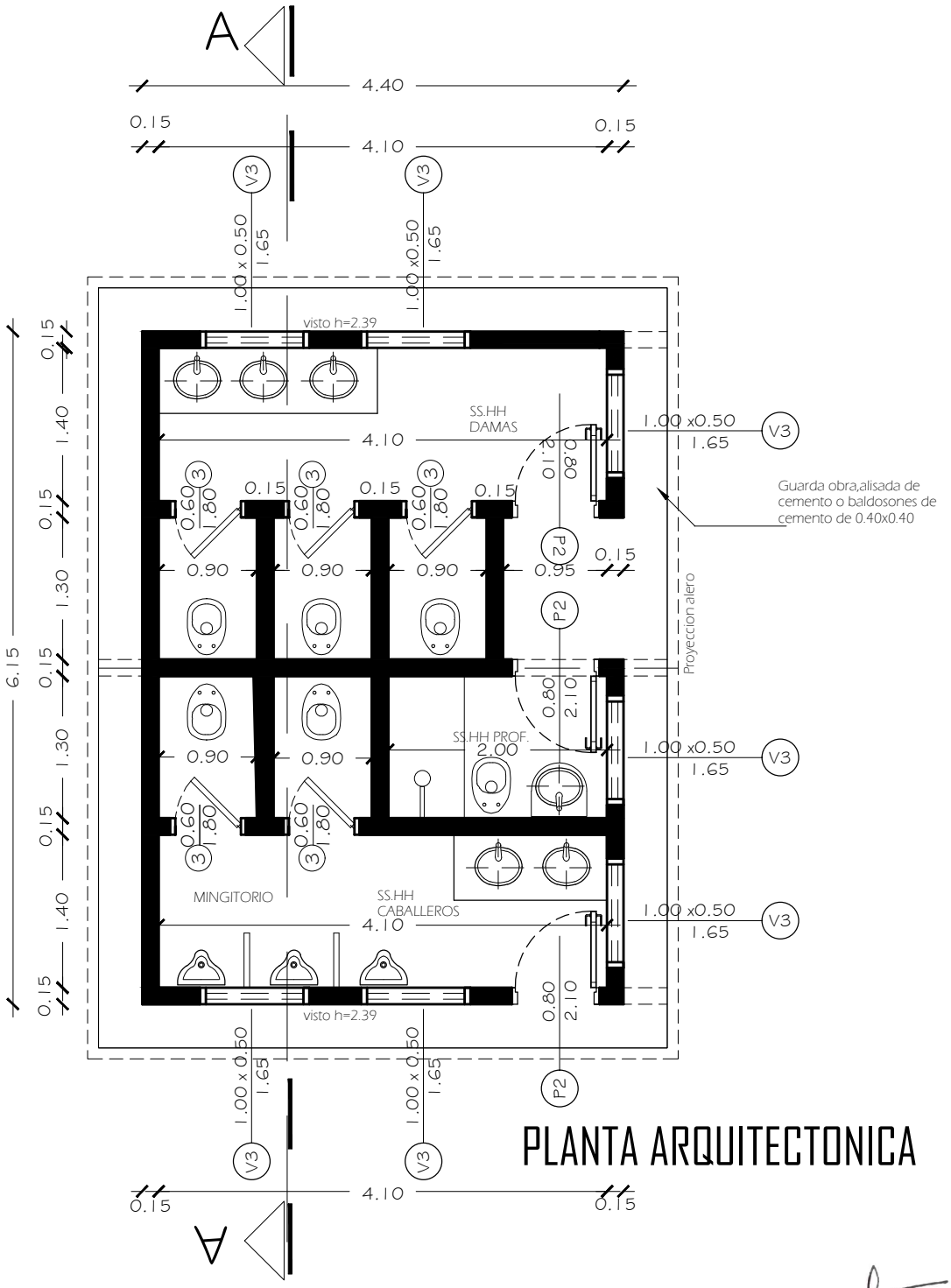

PLANTA ARQUITECTONICA

Prof. Arq. Emilio J. Walder S.
Reg. M.O.P.C. 1269

PROYECTO	SSHH TIPO: 4.40 X 6.15 TECHO DE CHAPAS CON NUCLEO DE ISOPOR	01
	PLANTA ACOTADA	sin escala

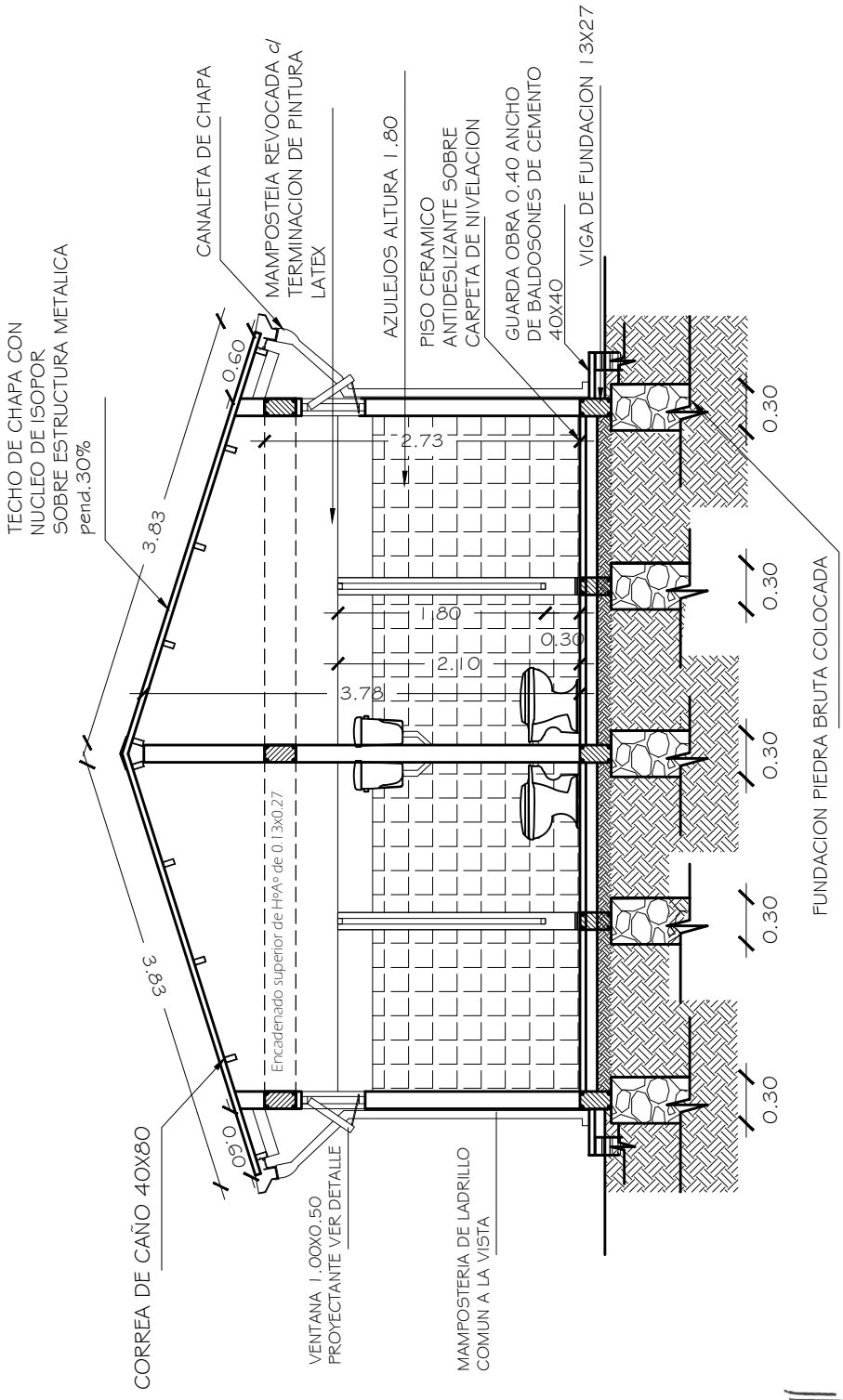

Prof. Arq. Emilio J. Walder S.
Reg. M.O.P.C. 1269

PROYECTO	SSHH TIPO: 4.40 X 6.15 TECHO DE CHAPAS CON NUCLEO DE ISOPOR	02
	CORTE A-A	sin escala

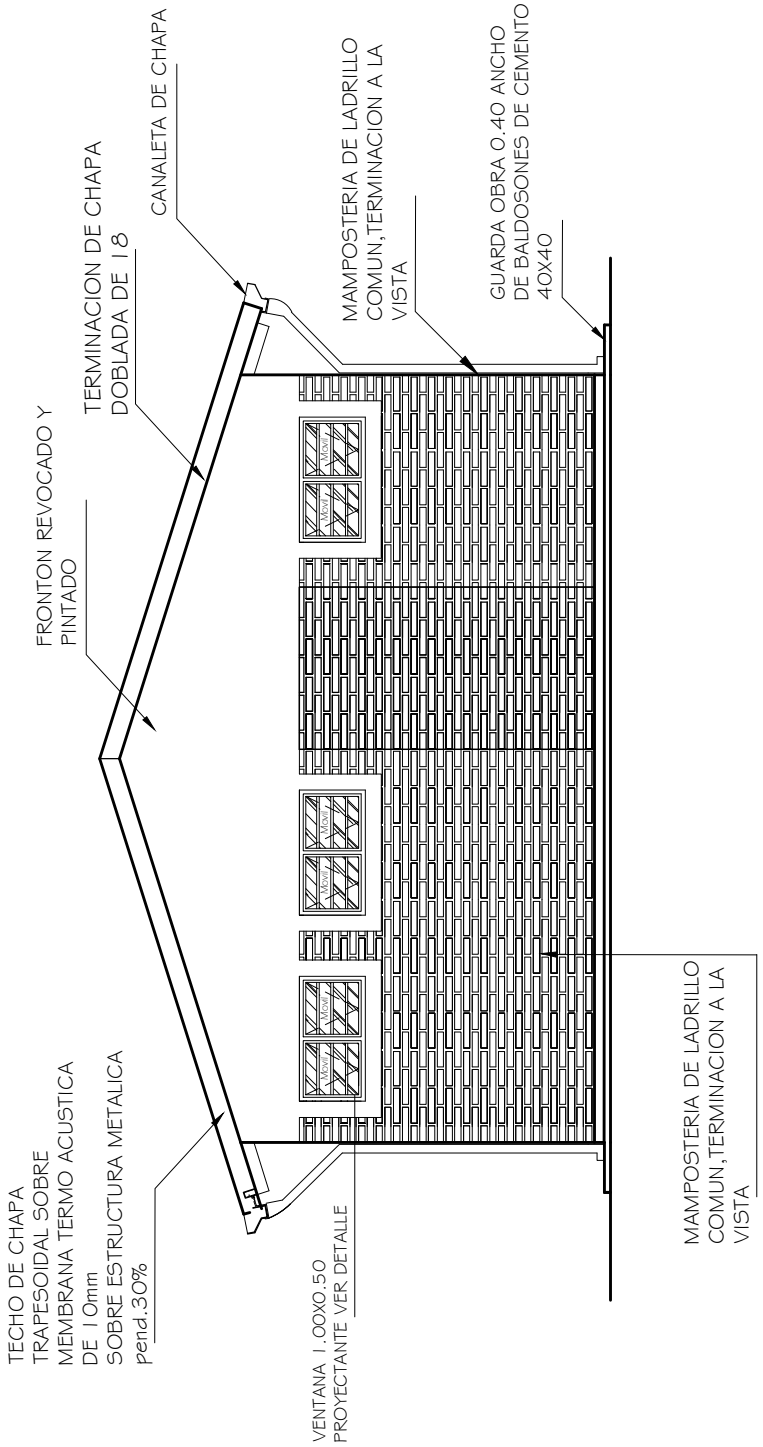

Prof. Arq. Emilio J. Walder S.
Reg. M.O.P.C. 1269

PROYECTO	SSHH TIPO: 4.40 X 6.15 TECHO DE CHAPAS CON NUCLEO DE ISOPOR	03
	FACHADA FRONTAL	sin escala

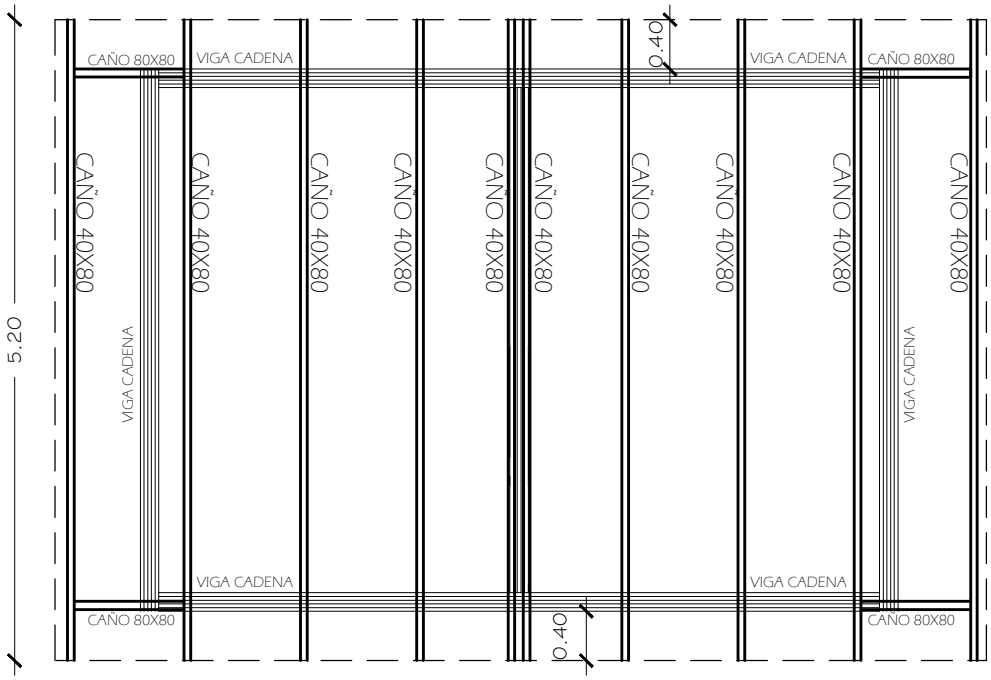

PLANTA DE TECHO

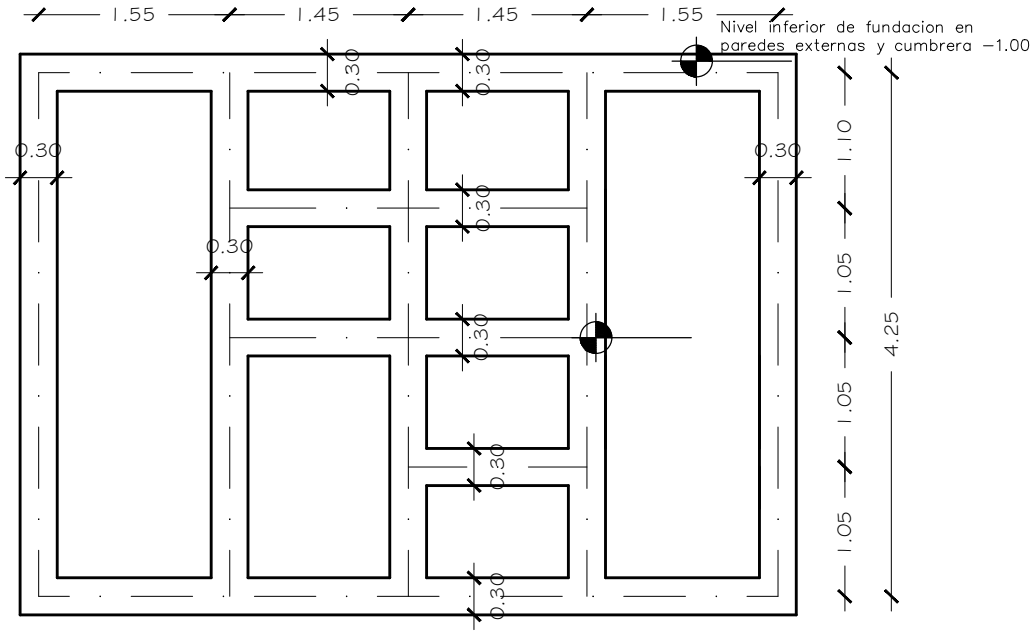

PLANTA DE FUNDACION

Nivel de terreno +.−0.00

Prof. Arq. Emilio J. Walder S.
Reg. M.O.P.C. 1269

PROYECTO	SSHH TIPO: 4.40 X 6.15 TECHO DE CHAPAS CON NUCLEO DE ISOPOR	04
PLANTA DE TECHO Y PLANTA DE FUNDACION		sin escala

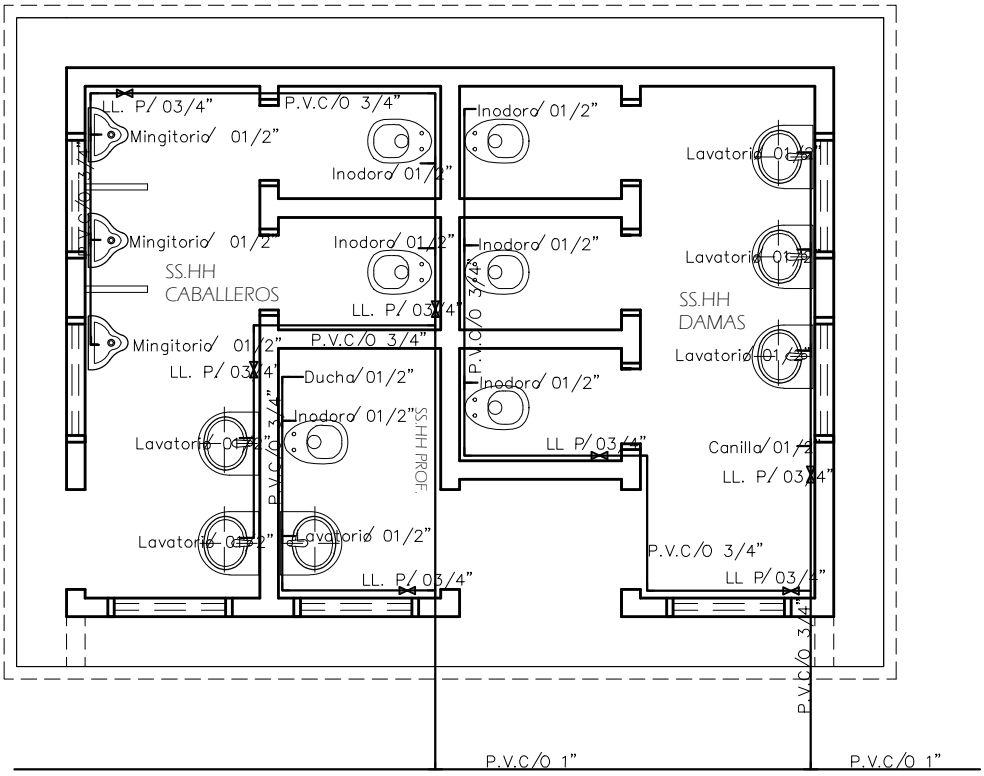

Observaciones

-Para cada cisterna de los inodoros se debera colocar una llave de paso

Prof. Arq. Emilio J. Walder S.
Reg. M.O.P.C. 1269

PROYECTO	SSHH TIPO: 4.40 X 6.15 TECHO DE CHAPAS CON NUCLEO DE ISOPOR	05
PLANTA DE INSTALACION AGUA CORRIENTE		sin escala

AXONOMETRIA

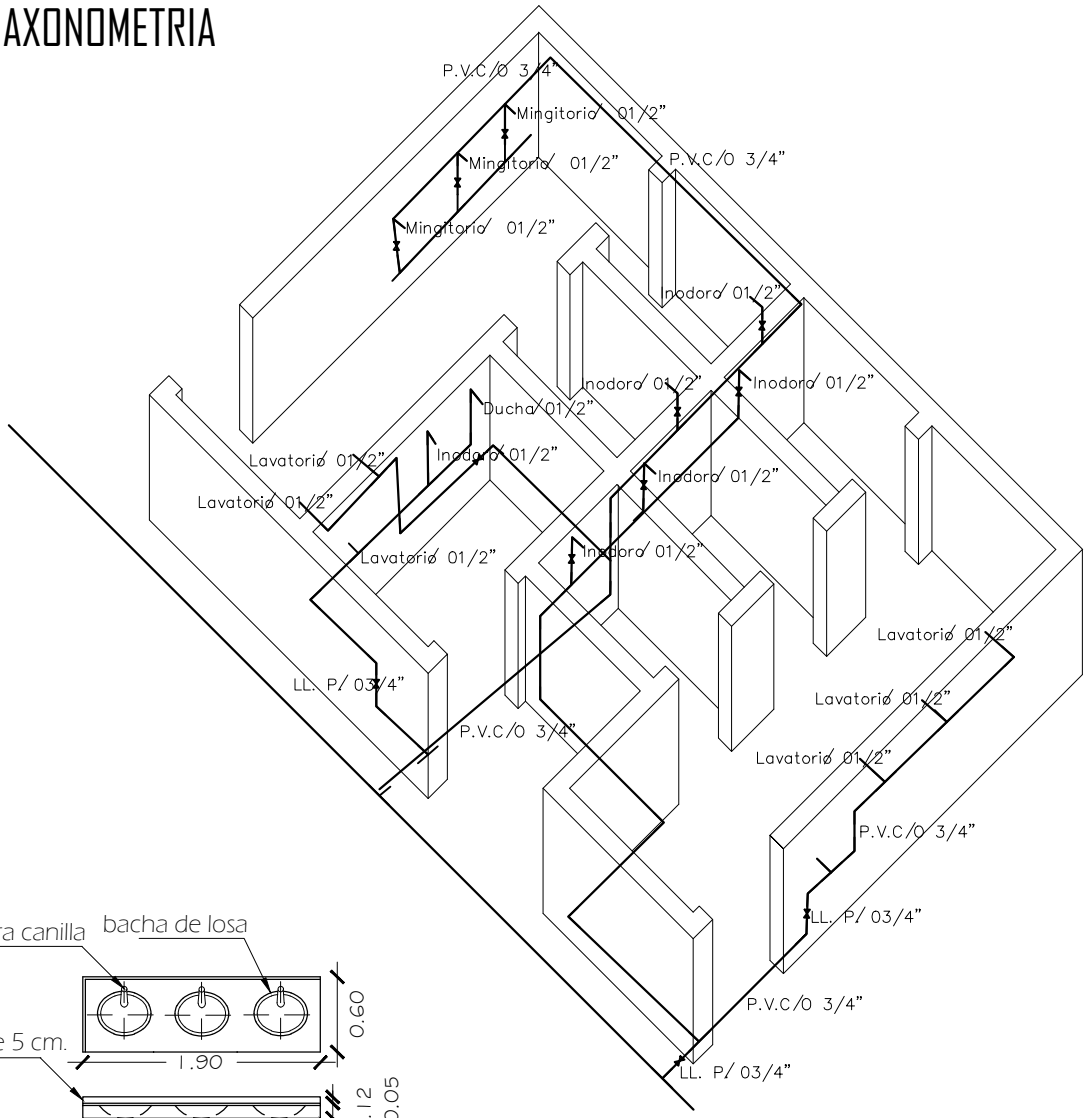

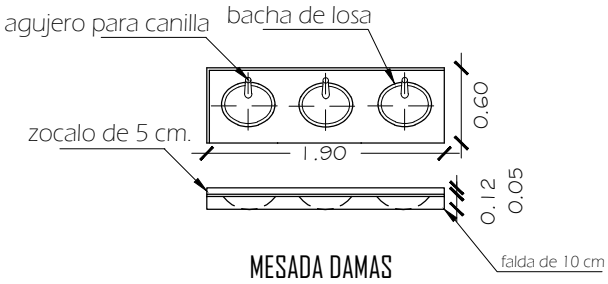

MESADA DAMAS

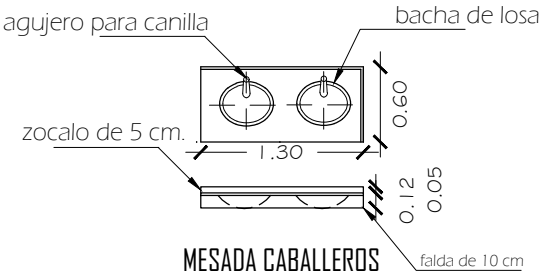

MESADA CABALLEROS

Prof. Arq. Emilio J. Walder S.
Reg. M.O.P.C. 1269

PROYECTO	SSHH TIPO: 4.40 X 6.15 TECHO DE CHAPAS CON NUCLEO DE ISOPOR	06
	AXONOMETRIA	sin escala

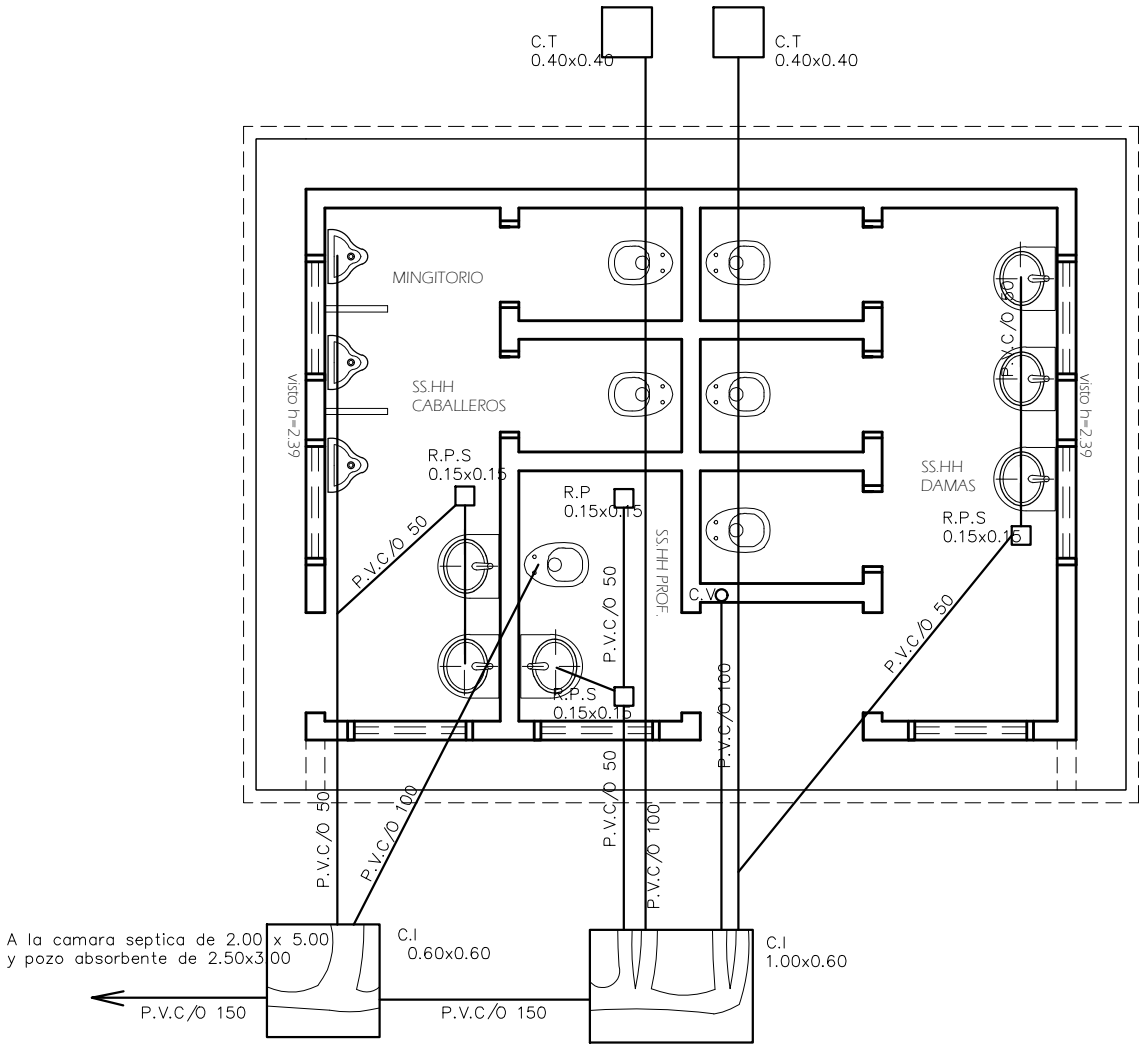

Observaciones

1.Las pend. de las cañerias deberan ser de 0.5%

2.En caso de tener el SS.HH. en el lindero colocar la camara tapada dentro del ultimo box pegado al muro del lindro.

Prof. Arq. Emilio J. Walder S.
Reg. M.O.P.C. 1269

PROYECTO	SSHH TIPO: 4.40 X 6.15 TECHO DE CHAPAS CON NUCLEO DE ISOPOR	07
	PLANTA DE INSTALACION DESAGUE CLOACAL	sin escala

Planta de Esquema de Instalacion Electrica

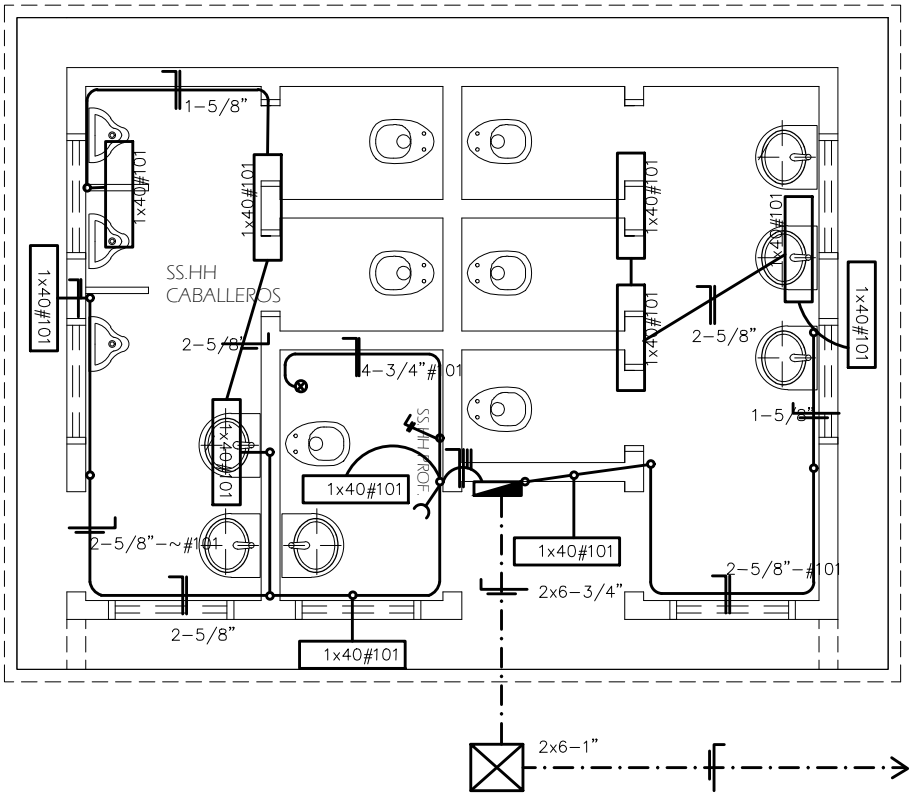

ESQUEMA DEL T.S.

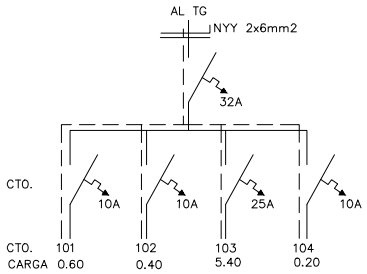

DETALLE DE CARGA T.S.

CTO.	Fluorescentes	Tomas	OTRAS CARGAS	TOTAL
	1x40w	Watt		
#101	6X100			600
#102	4X100			400
#103			5400	5400
#104	1X100	1X100		200
CTO.				
TOTAL				6.600W

Prof. Arq. Emilio J. Walder S.
Reg. M.C.P.C. 1269

PROYECTO	SSHH TIPO: 4.40 X 6.15 TECHO DE CHAPAS CON NUCLEO DE ISOPOR	08
	PLANTA Y ESQUEMA INST.ELECTRICA.	sin escala

DETALLE DE VENTANA PROYECTANTE -(V3)

Prof. Arq. Emilio J. Walder S.
Reg. M.O.P.C. 1269

PROYECTO	SSHH TIPO: 4.40 X 6.15 TECHO DE CHAPAS CON NUCLEO DE ISOPOR	09
DETALLE DE VENTANA PROYECTANTE (V3)		sin escala

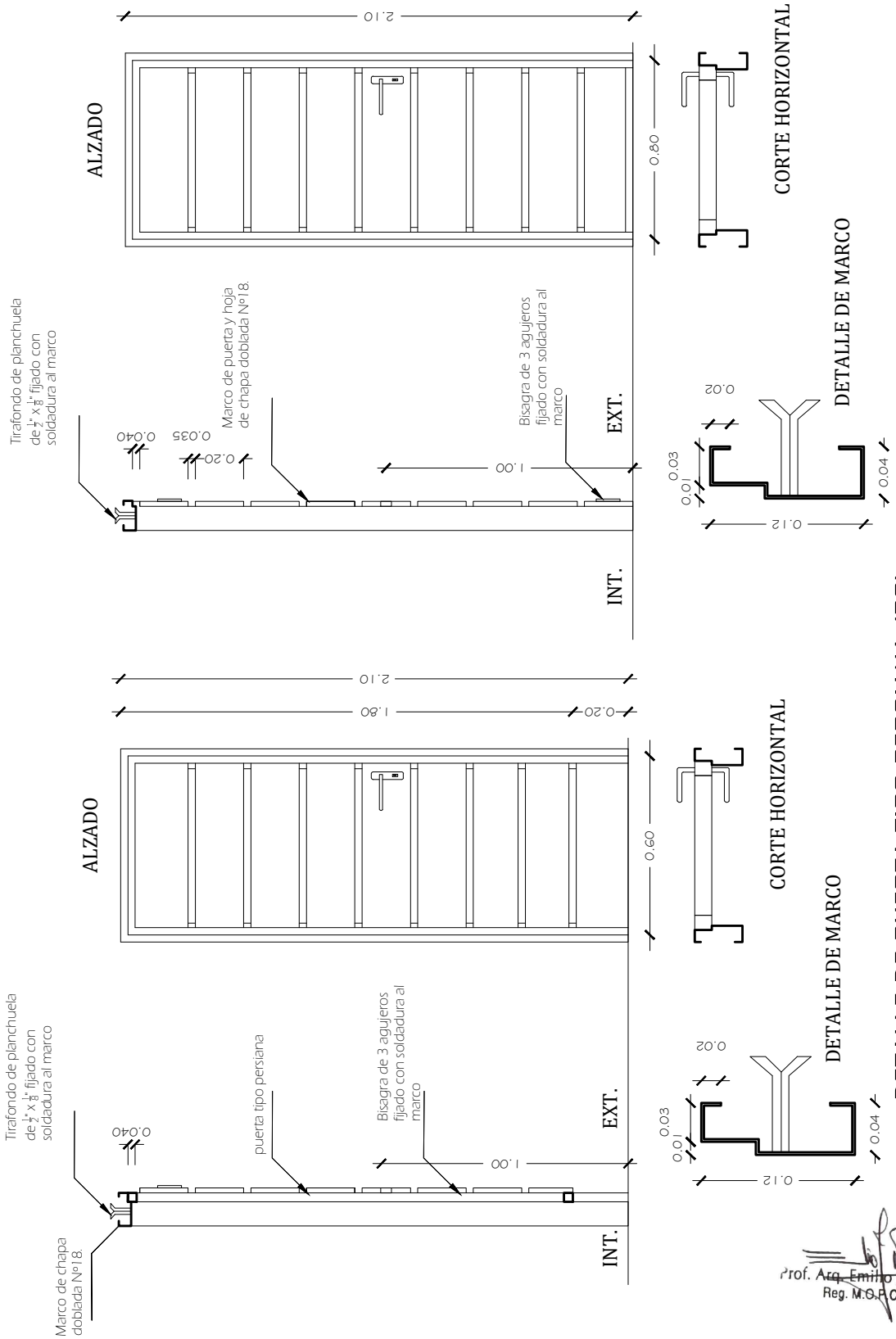

DETALLE DE PUERTA - (P2)

DETALLE DE PUERTA TIPO PERSIANA (P3)

Prof. Arq. Emilio J. Walder S.
Reg. M.O.P.C. 1269

PROYECTO	SSHH TIPO: 4.40 X 6.15 TECHO DE CHAPAS CON NUCLEO DE ISOPOR	10
	DETALLES AVERTURAS (P2) Y (P3)	sin escala

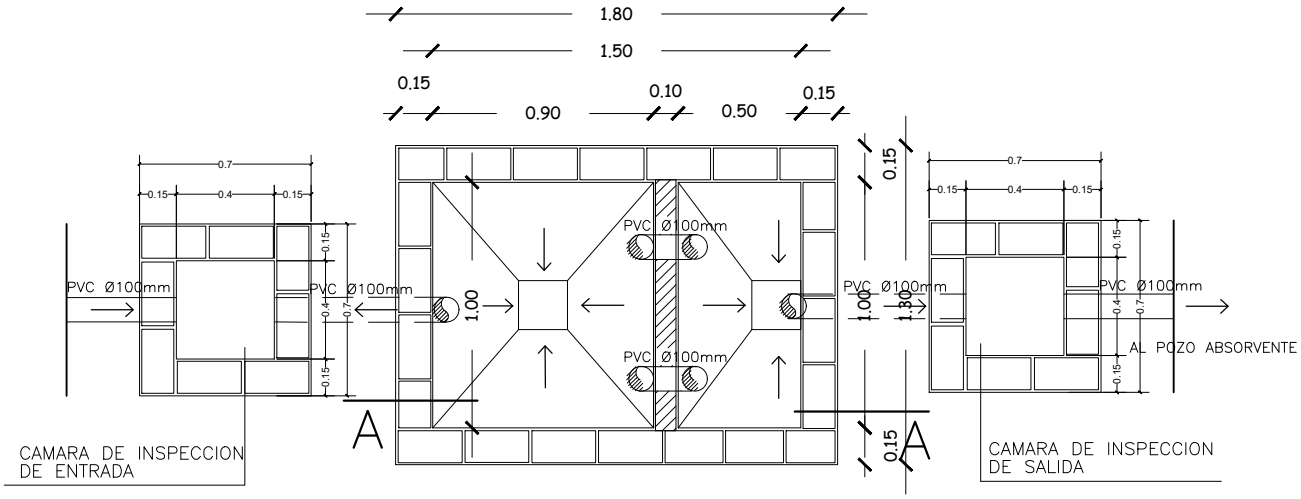

PLANTA

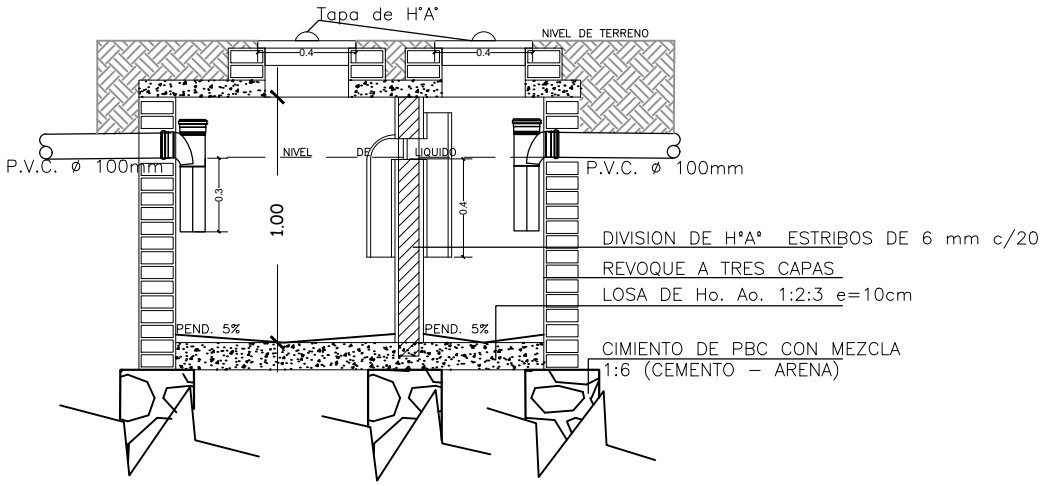

CORTE A-A

Prof. Arq. Emilio J. Walder S.
Reg. M.O.P.C. 1269

PROYECTO	SSHH TIPO: 4.40 X 6.15 TECHO DE CHAPAS CON NUCLEO DE ISOPOR	II
DETALLE CAMARA SEPTICA		sin escala

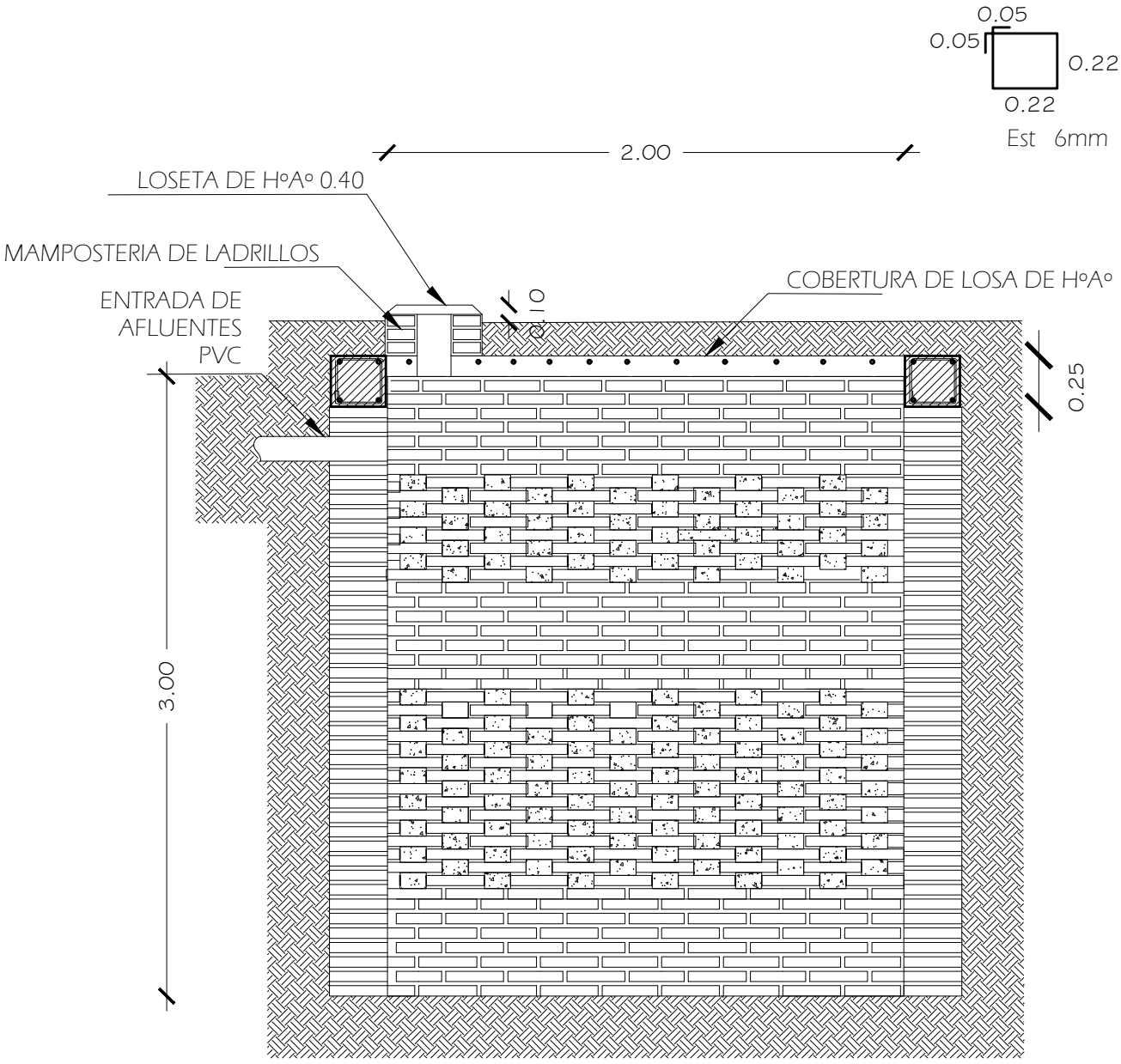

POZO ABSORBENTE CORTE X-X

Prof. Arq. Emilio J. Walder S.
Reg. M.O.P.C. 1269

PROYECTO	SSHH TIPO: 4.40 X 6.15 TECHO DE CHAPAS CON NUCLEO DE ISOPOR	12
DETALLE POZO ABSORBENTE		sin escala

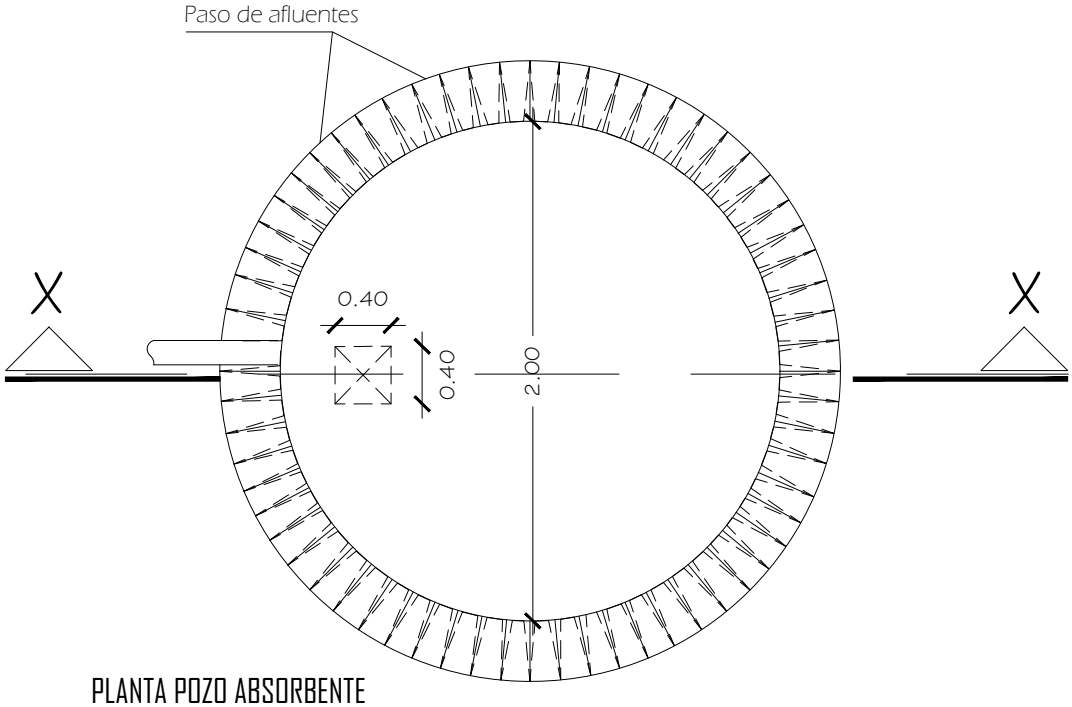

PLANTA POZO ABSORBENTE

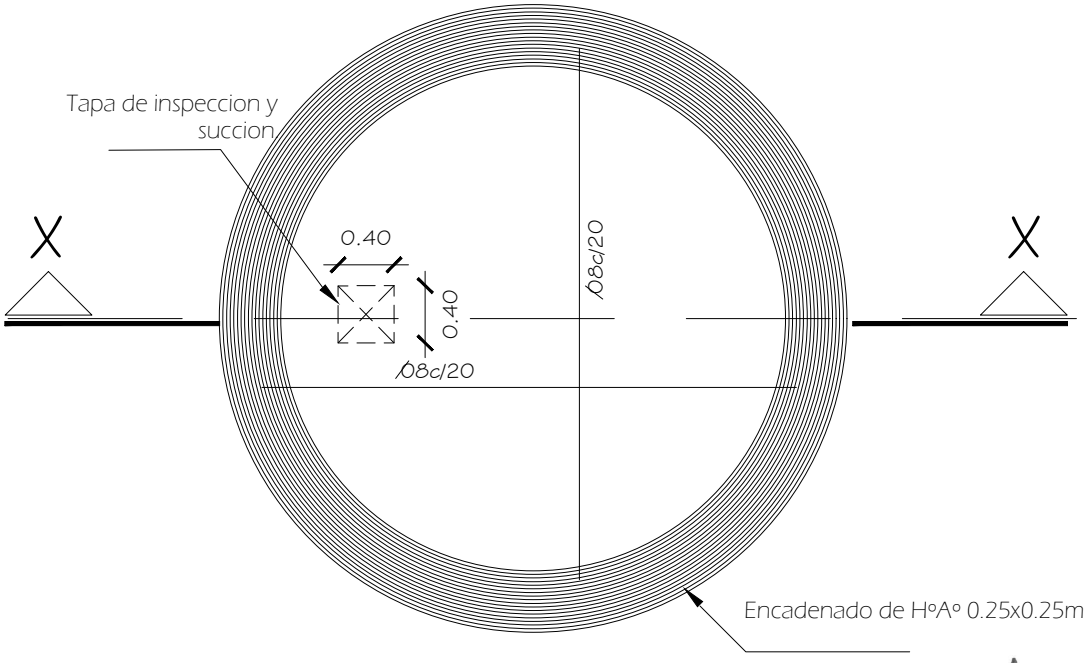

DETALLE DE LOSA TAPA POZO ABSORBENTE

Prof. Arq. Emilio J. Walder S.
Reg. M.O.P.C. 1269

PROYECTO	SSHH TIPO: 4.40 X 6.15 TECHO DE CHAPAS CON NUCLEO DE ISOPOR	13
DETALLE POZO ABOSRBENTE		sin escala